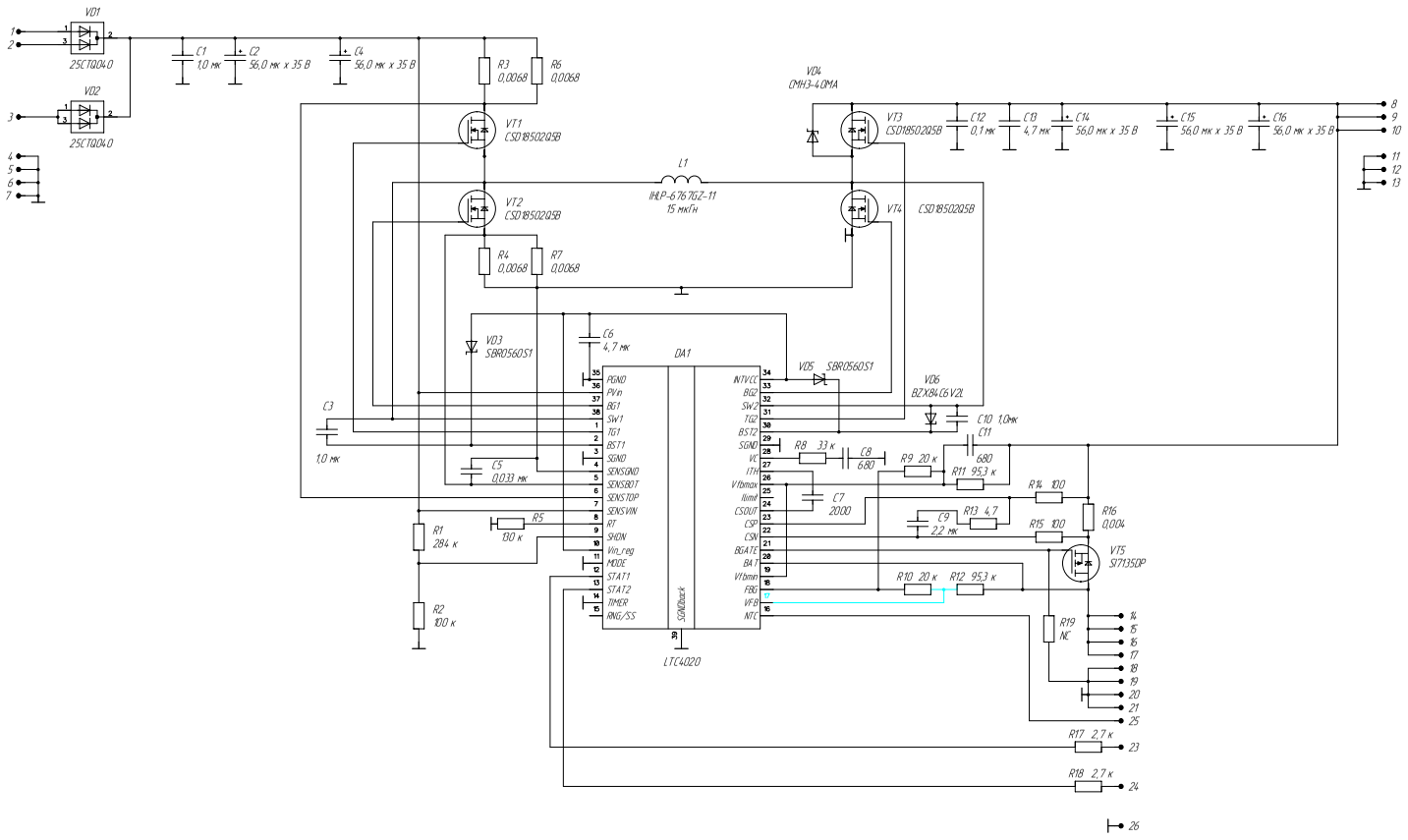

					ВЕМР.464512.00133			
Изм	Лист	№ докум.	Подпись	Дата	Модуль зарядный	Лит	Масса	Масштаб
Разраб.		Лисицин						
Провер.		Орешин						
Т. контр.					Схема электрическая принципиальная	Лист	Листов 1	
Н. контр.		Пономарёв						
Утв.		Шейдаев						

Копировал

Формат А2

Перв. примен.

Справ. №

Подп. и дата

Инв. № дубл.

Взам. инв. №

Подп. и дата

Инв. № подл.